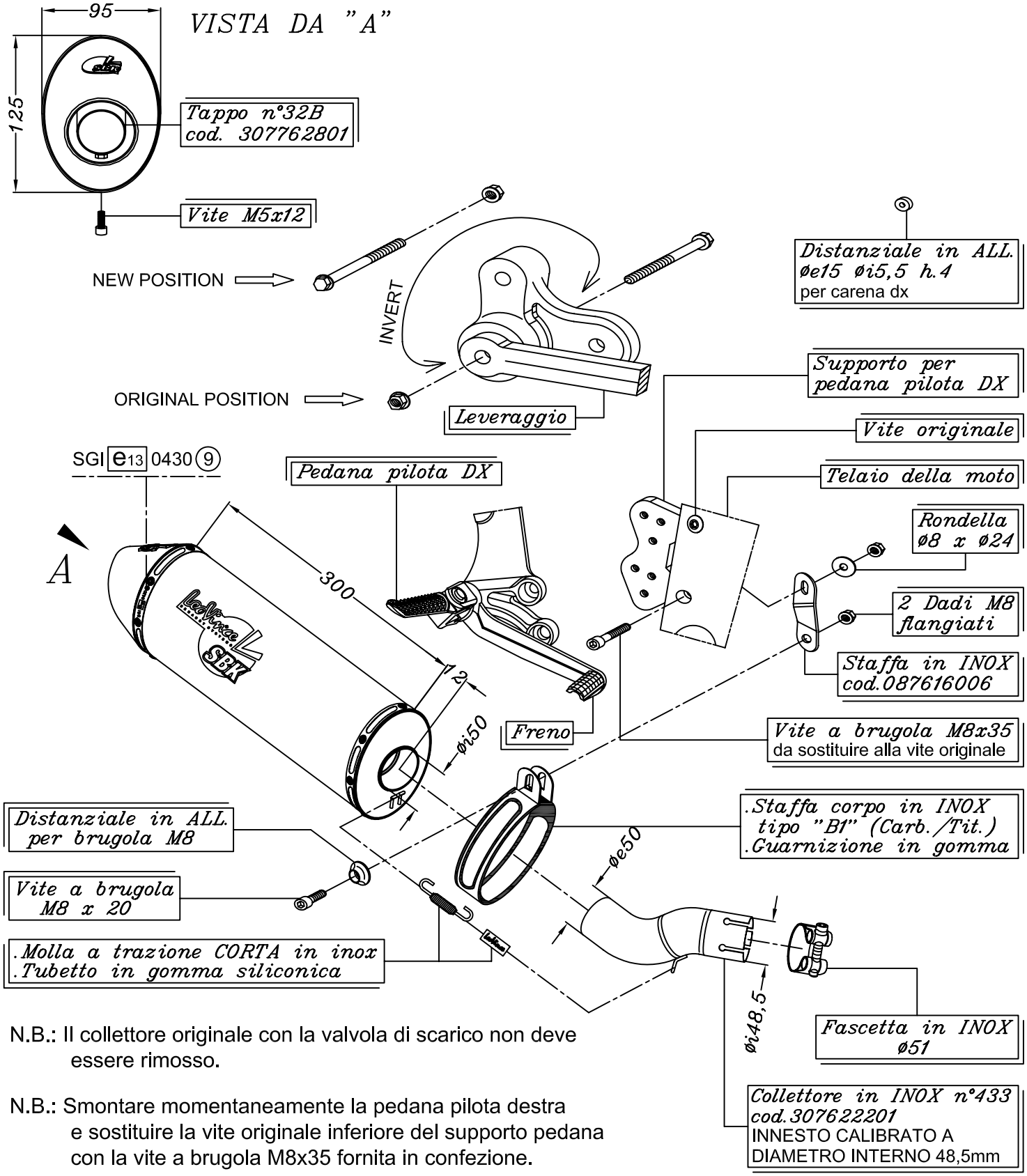

N.B.: Il collettore originale con la valvola di scarico non deve essere rimosso.

N.B.: Smontare momentaneamente la pedana pilota destra e sostituire la vite originale inferiore del supporto pedana con la vite a brugola M8x35 fornita in confezione.

N.B.: Invertire il verso della vite originale del leveraggio posto sotto la moto, nella zona centrale, in modo che la testa della vite sia rivolta verso il lato destro della moto (per non interferire con il silenziatore "LeoVince").

SUZUKI GSX-R 600 i.e. ('06/'07)
SUZUKI GSX-R 750 i.e. ('06/'07)

Art.7619A Slip-on SBK OVALE - CARBONIO - Passaggio STANDARD OMOLOGATO "EVOLUTION II"