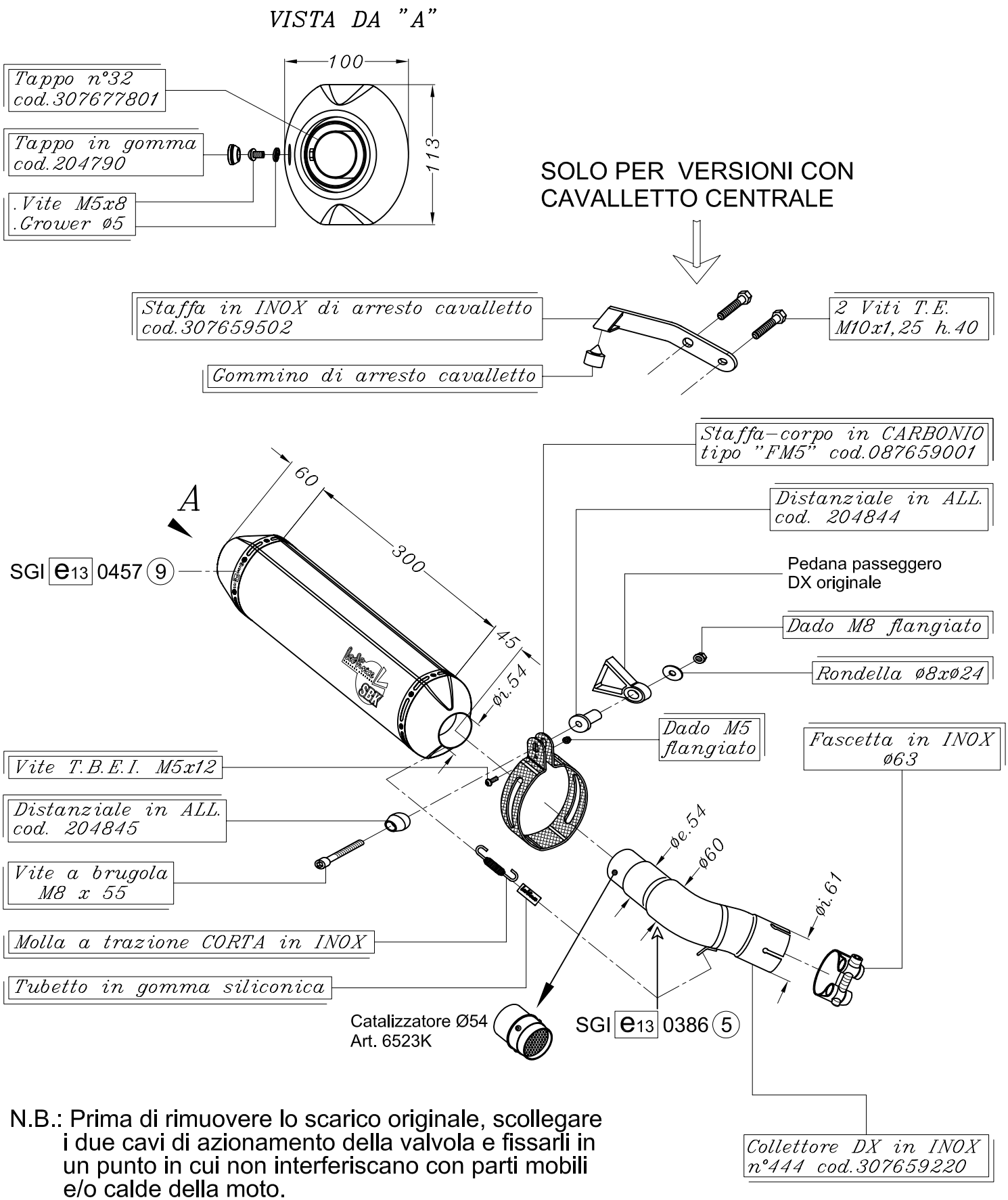

N.B.: Prima di rimuovere lo scarico originale, scollegare i due cavi di azionamento della valvola e fissarli in un punto in cui non interferiscano con parti mobili e/o calde della moto.

YAMAHA FZ1 1000 i.e. ('06/'10)
YAMAHA FZ1 FAZER 1000 i.e. ('06/'10)
YAMAHA FZ1 FAZER GT 1000 i.e. ('08/'10)

Art.7662K *Slip-on SBK FACTORY - TITANIO - Passaggio STANDARD OMOLOGATO "EVOLUTION II" KAT*