N.B.: Rimuovere definitivamente i due piccoli inserti originali in gomma che si trovano nei fori in cui devono passare le viti M6x20 per il fissaggio delle staffe (cod.087669006 e cod.087669008) al telaio della moto, nella zona posta sotto il codino posteriore, sia nel lato destro che nel lato sinistro.

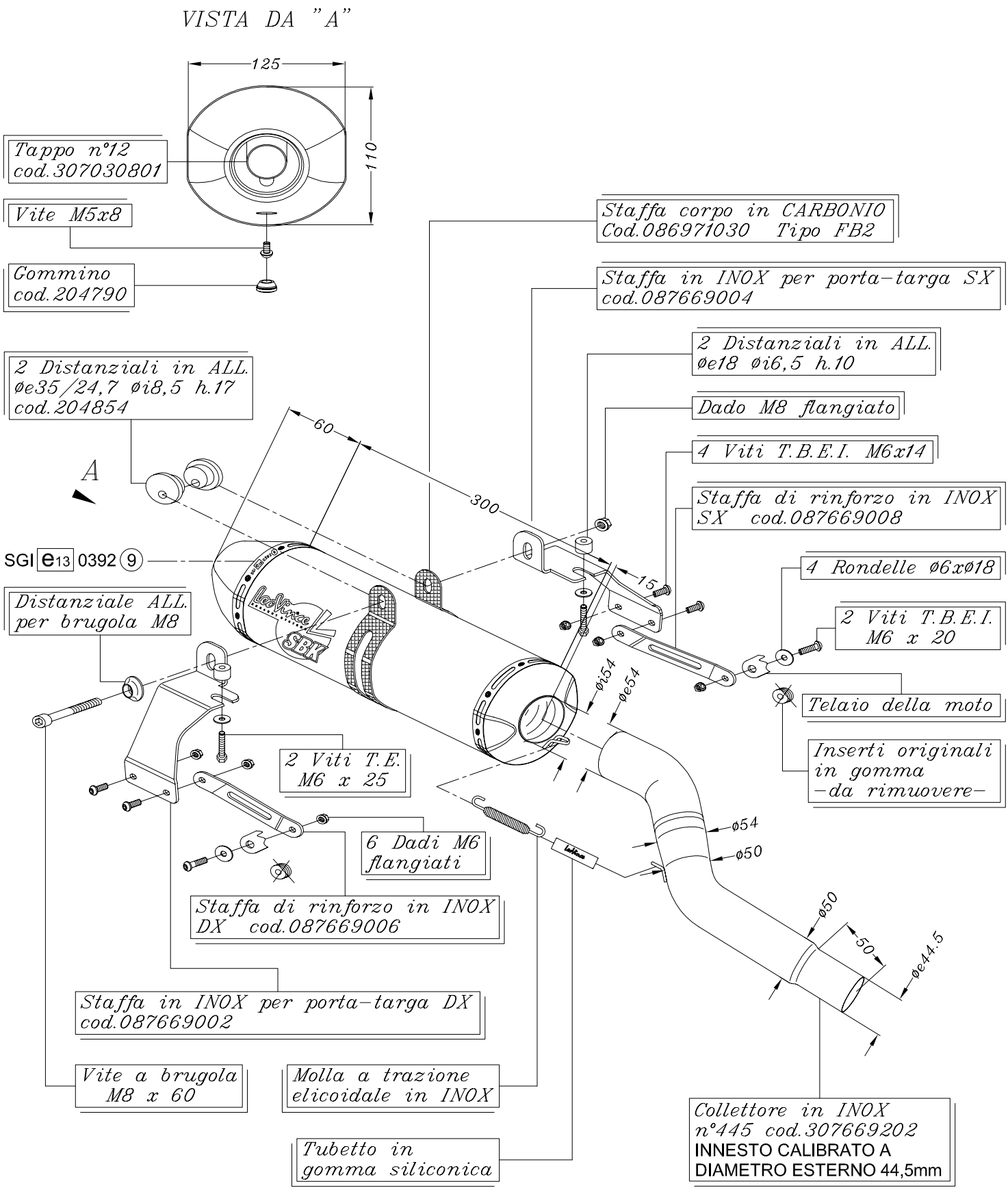

ART. 7712 TRIUMPH DAYTONA 675 i.e. ('06)

Slip-on SBK <<BIG>> FACTORY - TITANIO - Passaggio STANDARD OMOLOGATO "EVOLUTION II"