**N.B.:**

_Prima di rimuovere lo scarico originale, scollegare i cavi di azionamento della valvola e fissarli in un punto in cui non interferiscano con parti mobili e/o calde della moto.

_Per permettere il corretto allineamento dello scarico LeoVince allentare i dadi di fissaggio dei collettori primari originali. Terminata l'installazione procedere al serraggio di tutta la bulloneria.

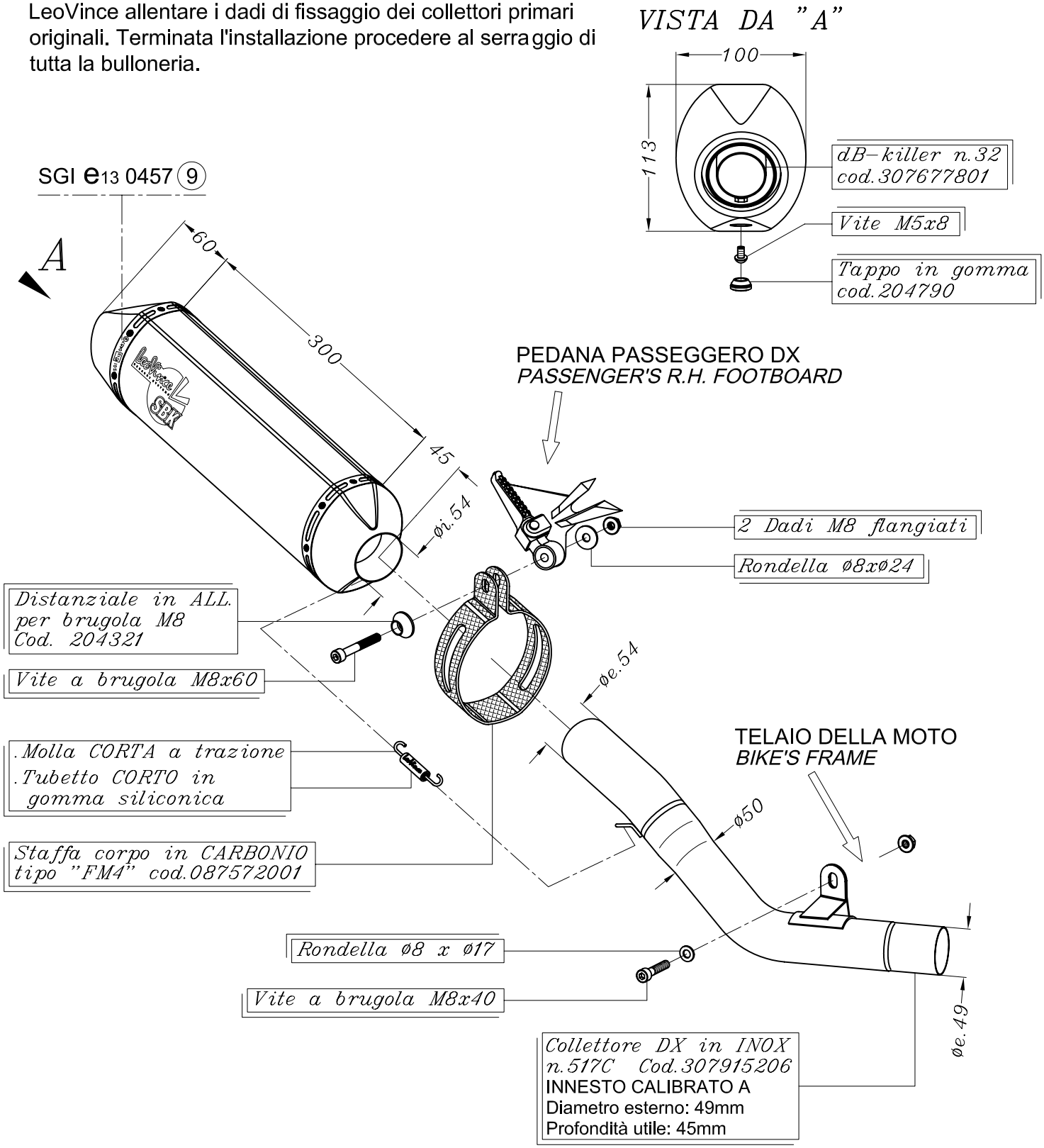


*KAWASAKI Z 750 i.e. ('07/'10) – Z 750 R i.e. ('11)*

*Art.7916* *Slip-on SBK FACTORY – TITANIO – Passaggio STANDARD OMOLOGATO "EVOLUTION II"*