VISTA DA "A"

Flangia "124A"

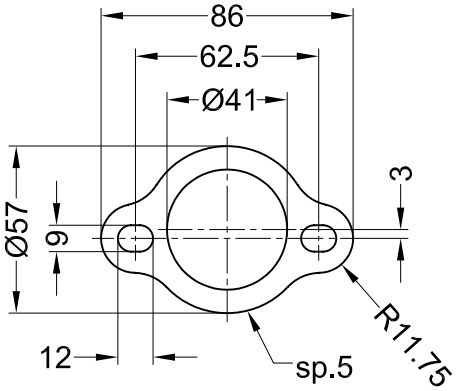

COLLETTORE ORIGINALE
ORIGINAL PIPE

o/or

COLLETTORE LeoVince (3763C)
LeoVince PIPE (3763C)

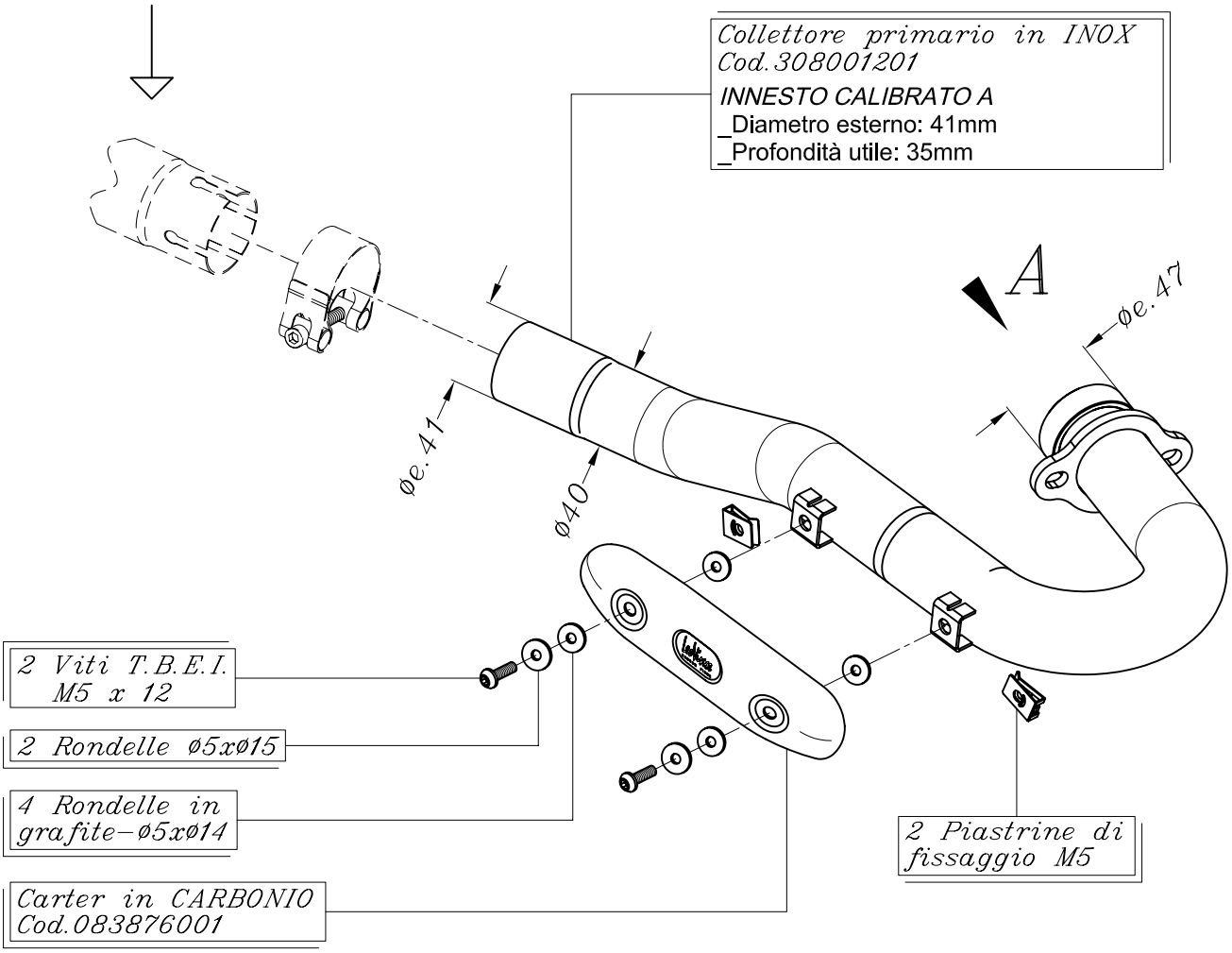

HONDA CRF 450 X ('08/'12)

Art.8001 *Kit collettore primario <<X3>> in inox (tipo originale)*

(Compatibile con il collettore originale e con l'articolo LeoVince <<X3>> 3763C)