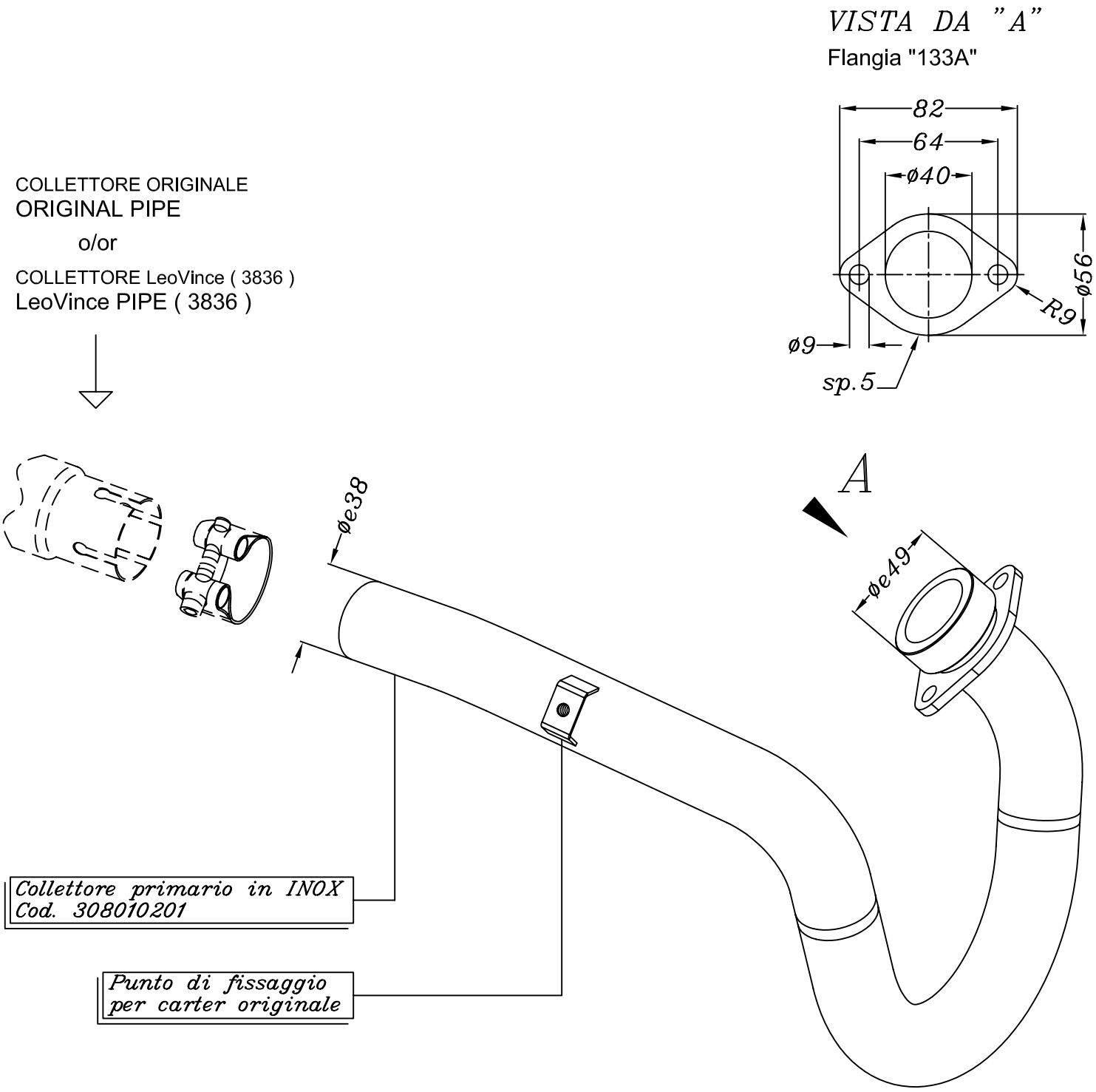

SUZUKI DR-Z 400 SM ('05/'07)

Art.8010 *Kit collettore primario <<X3>> in inox (tipo originale)*

(Monta sul collettore originale e sull' articolo LeoVince <<X3>> 3836)