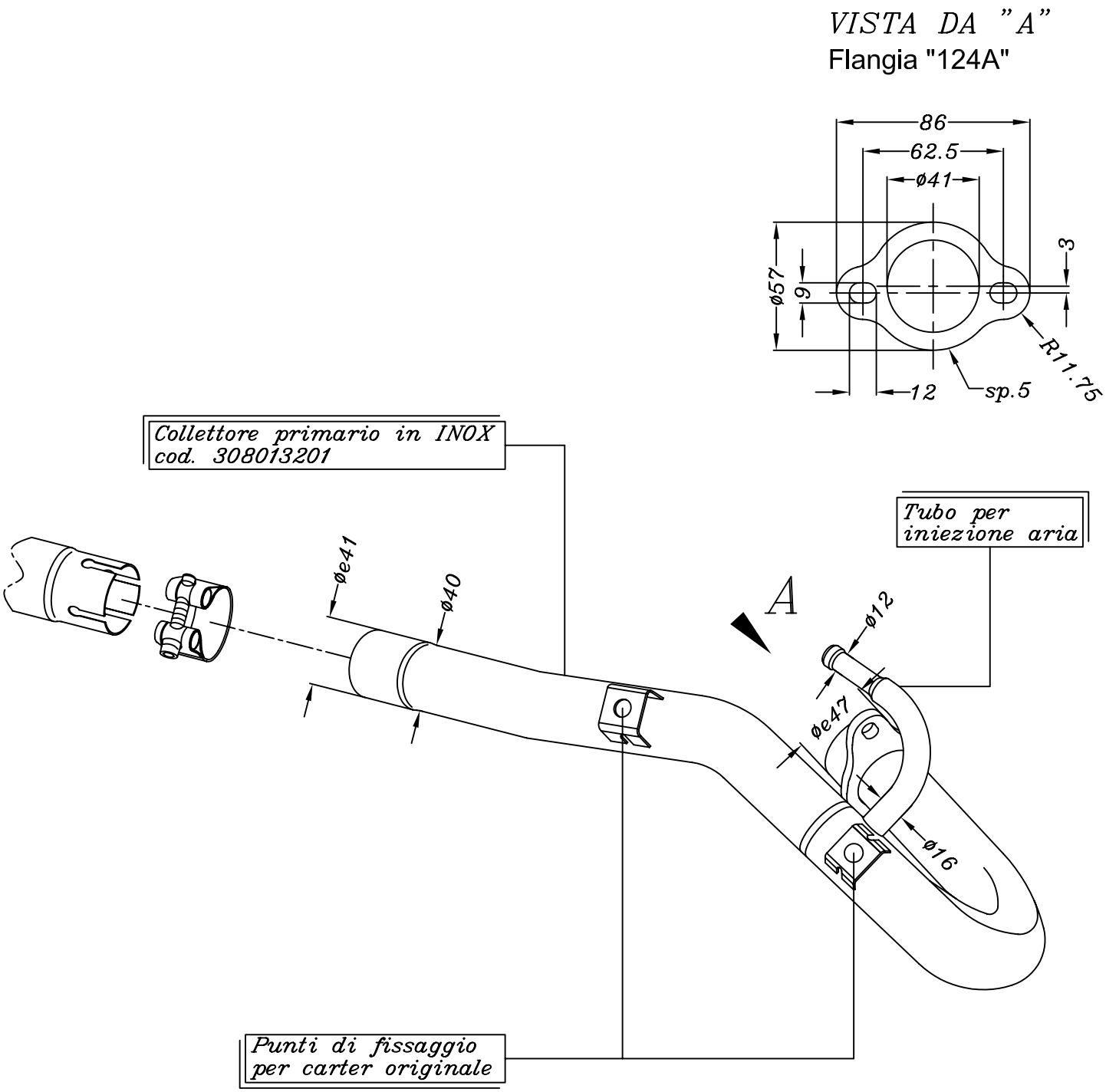

HM–HONDA CRE 450 F ('08)

Art.8013

Kit collettore primario <<X3>> in inox

primo montaggio per HM