VISTA DA "A"

Flangia "124A"

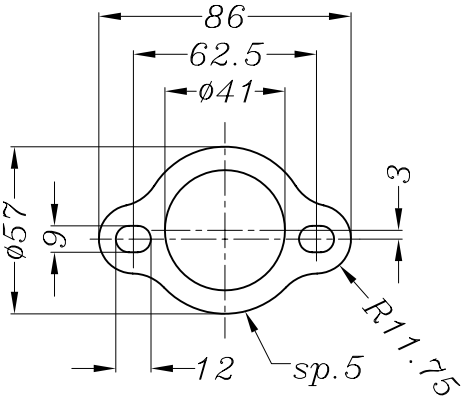

COLLETTORE ORIGINALE

ORIGINAL PIPE

o/or

COLLETTORE LeoVince (n.702)

LeoVince PIPE (n.702)

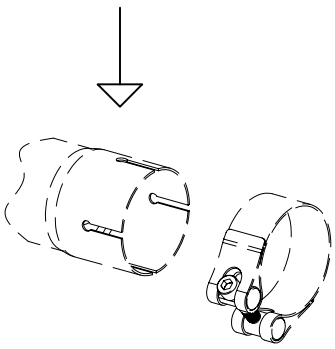

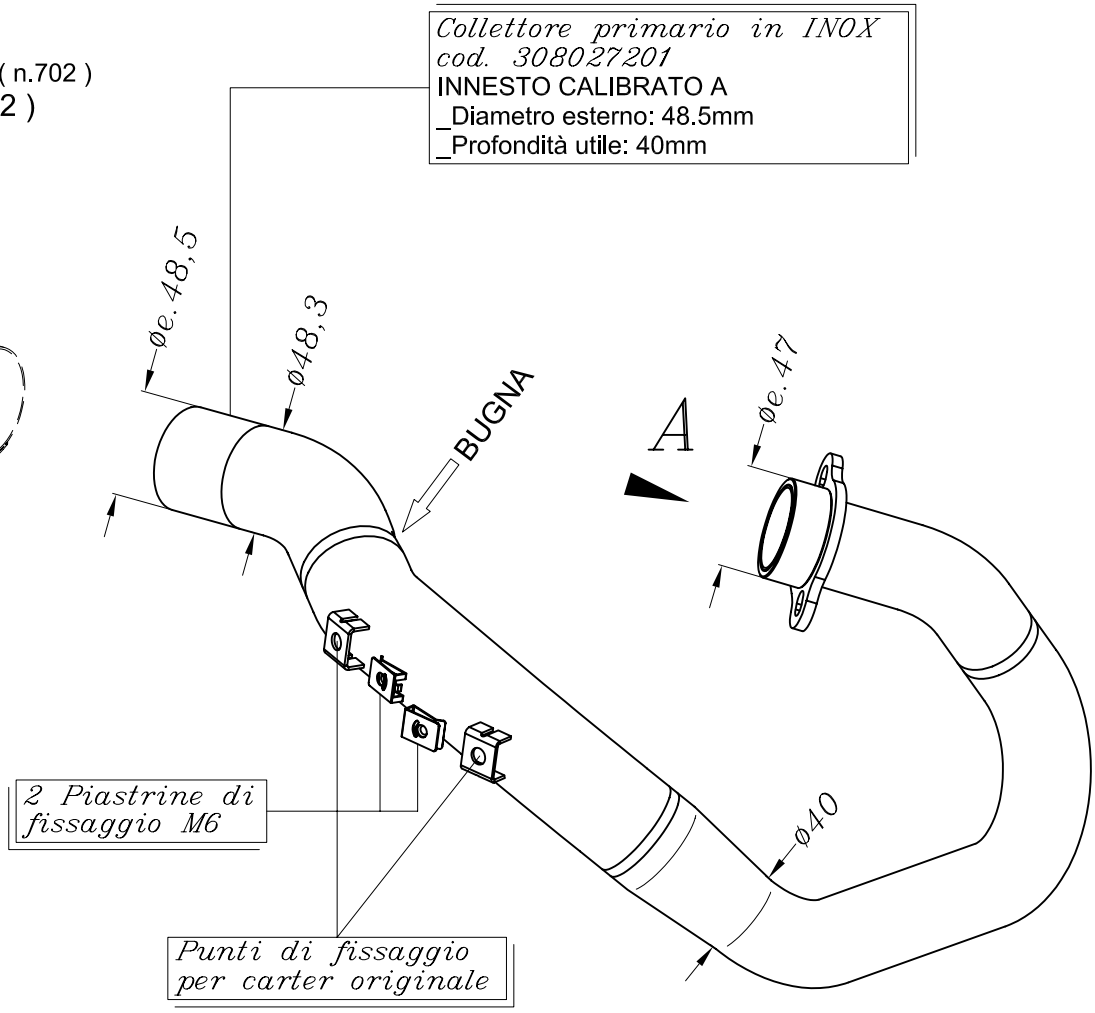

HONDA CRF 450 R i.e. ('09/'11)

Art.8027 *Kit collettore primario <<X3>> in inox (tipo originale)*

(Compatibile con il collettore originale e con l'articolo LeoVince <<X3>> 3509)