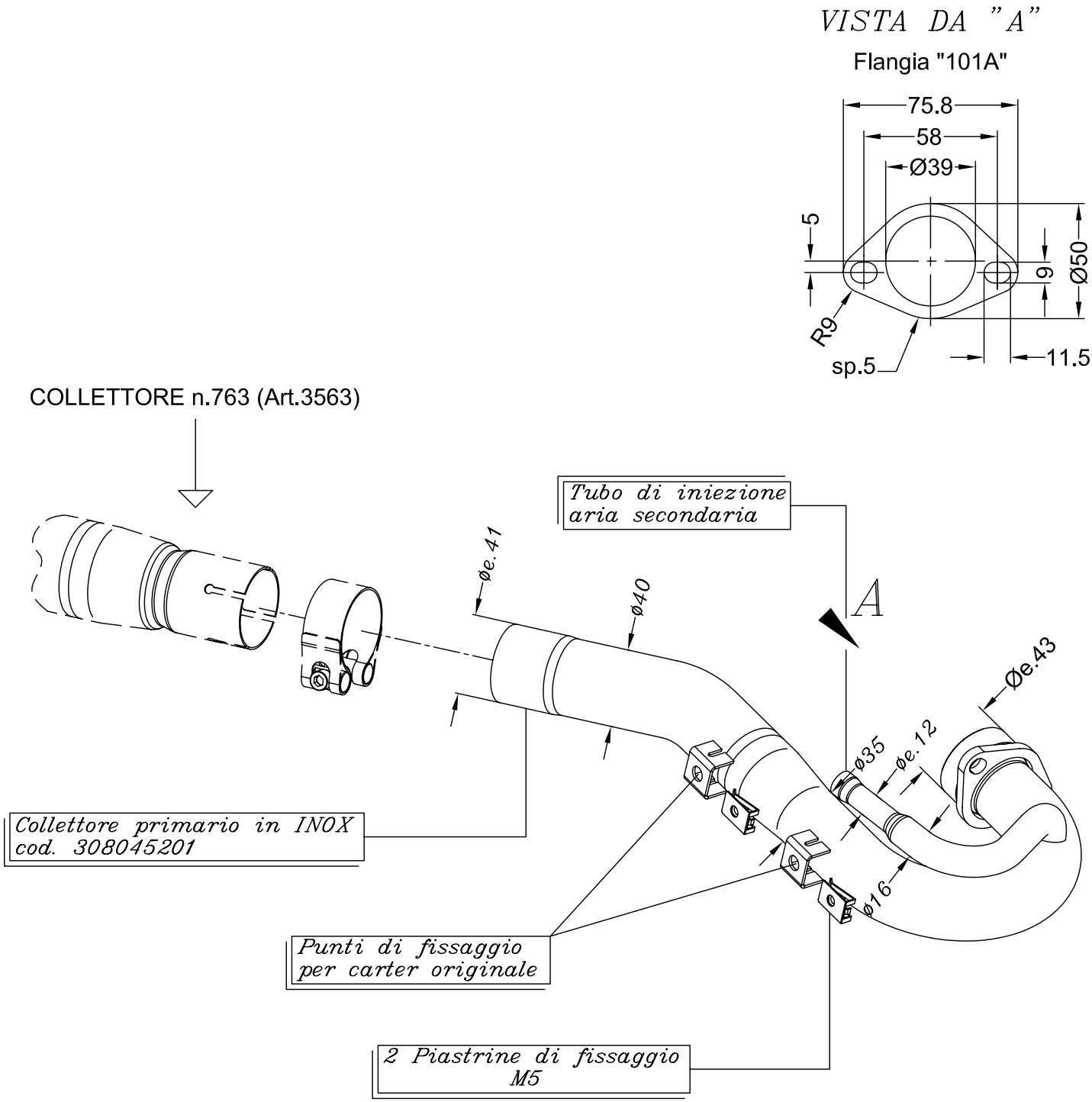

SUZUKI RM-E 250 ('10)

Art.8045 Kit collettore primario <<X3>> in inox

(Compatibile con l'articolo 3563)

Primo montaggio per VALENTI