VISTA DA "A"
Flangia "124A"

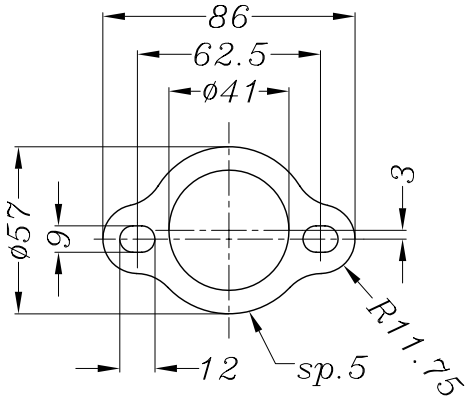

COLLETTORE ORIGINALE
ORIGINAL PIPE

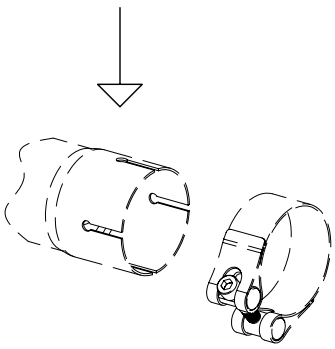

Collettore primario in INOX
cod. 308079201
INNESTO CALIBRATO A
_Diametro esterno: 48.5mm
_Profondità utile: 40mm

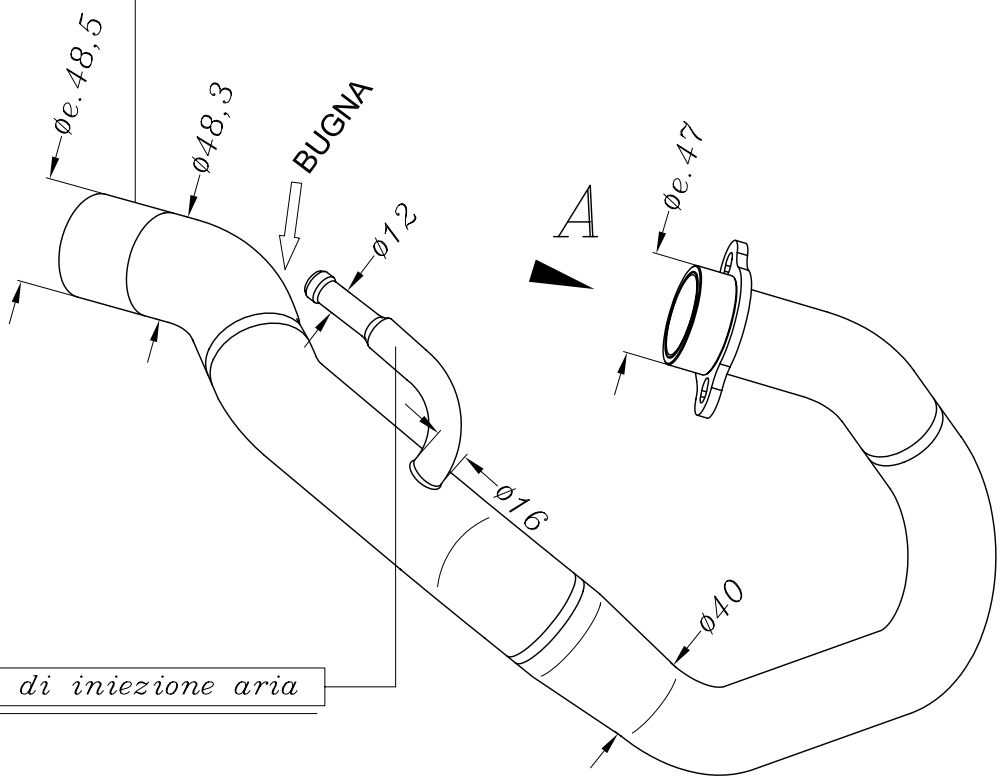

Tubo secondario di iniezione aria

HONDA CRF/E 450 i.e. ('13)

Art.8079 Kit collettore primario <<X3>> in inox (tipo originale)

Primo montaggio per HM