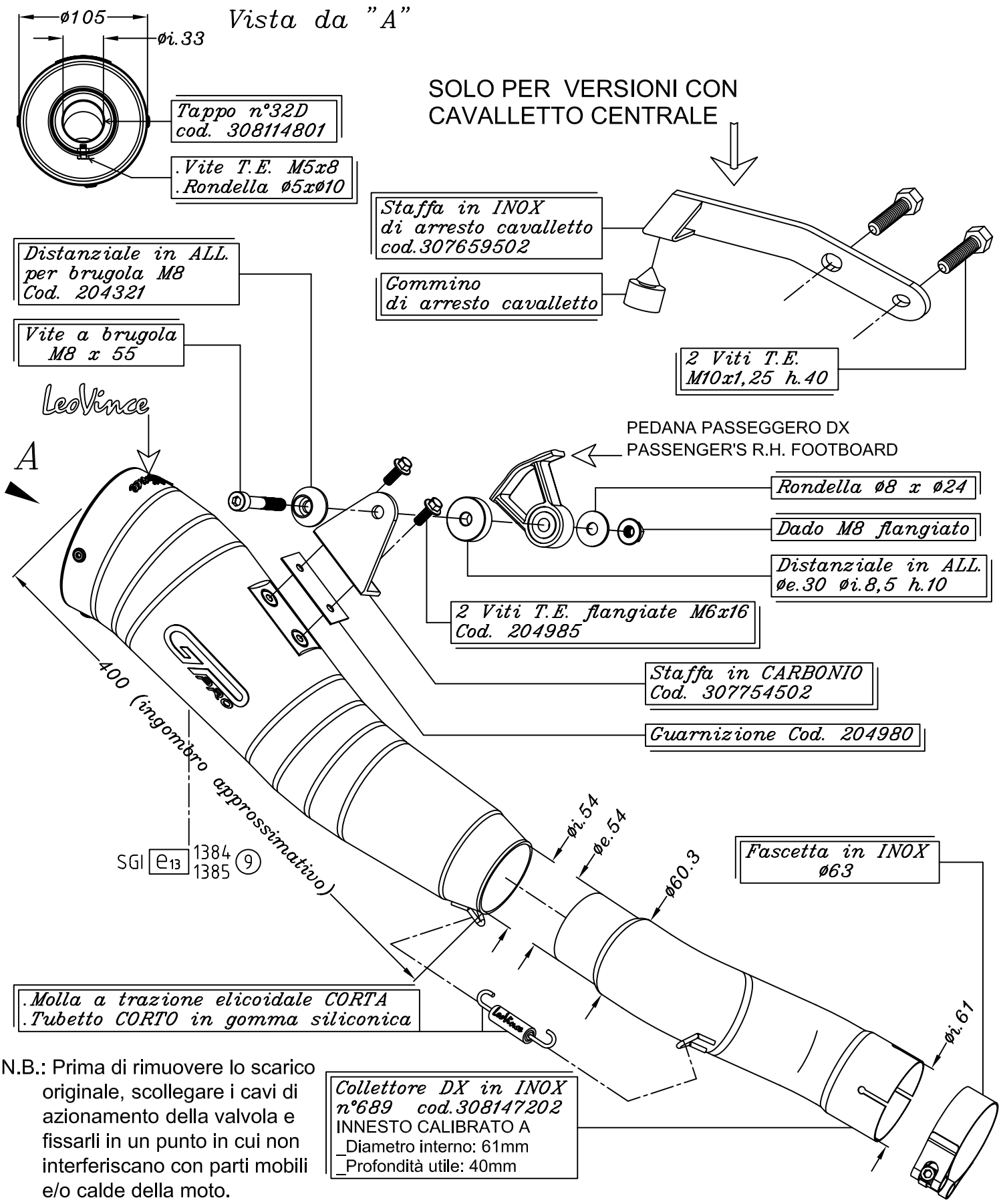

N.B.: Prima di rimuovere lo scarico originale, scollegare i cavi di azionamento della valvola e fissarli in un punto in cui non interferiscano con parti mobili e/o calde della moto.

YAMAHA FZ1 1000 i.e. ('06/'08)
YAMAHA FZ1 FAZER 1000 i.e. ('06/'08)
YAMAHA FZ1 FAZER GT 1000 i.e. ('08)

Art.8147 Slip-on SBK GPPRO – Passaggio STANDARD

OMOLOGATO "EVOLUTION II"