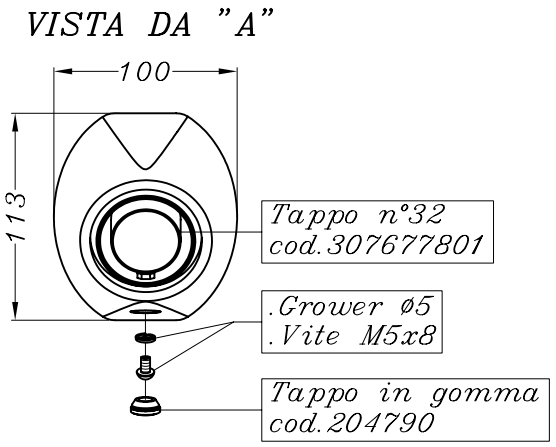

N.B.: Prima di rimuovere lo scarico originale, scollegare i cavi di azionamento della valvola e fissarli in un punto in cui non interferiscano con parti mobili e/o calde della moto.

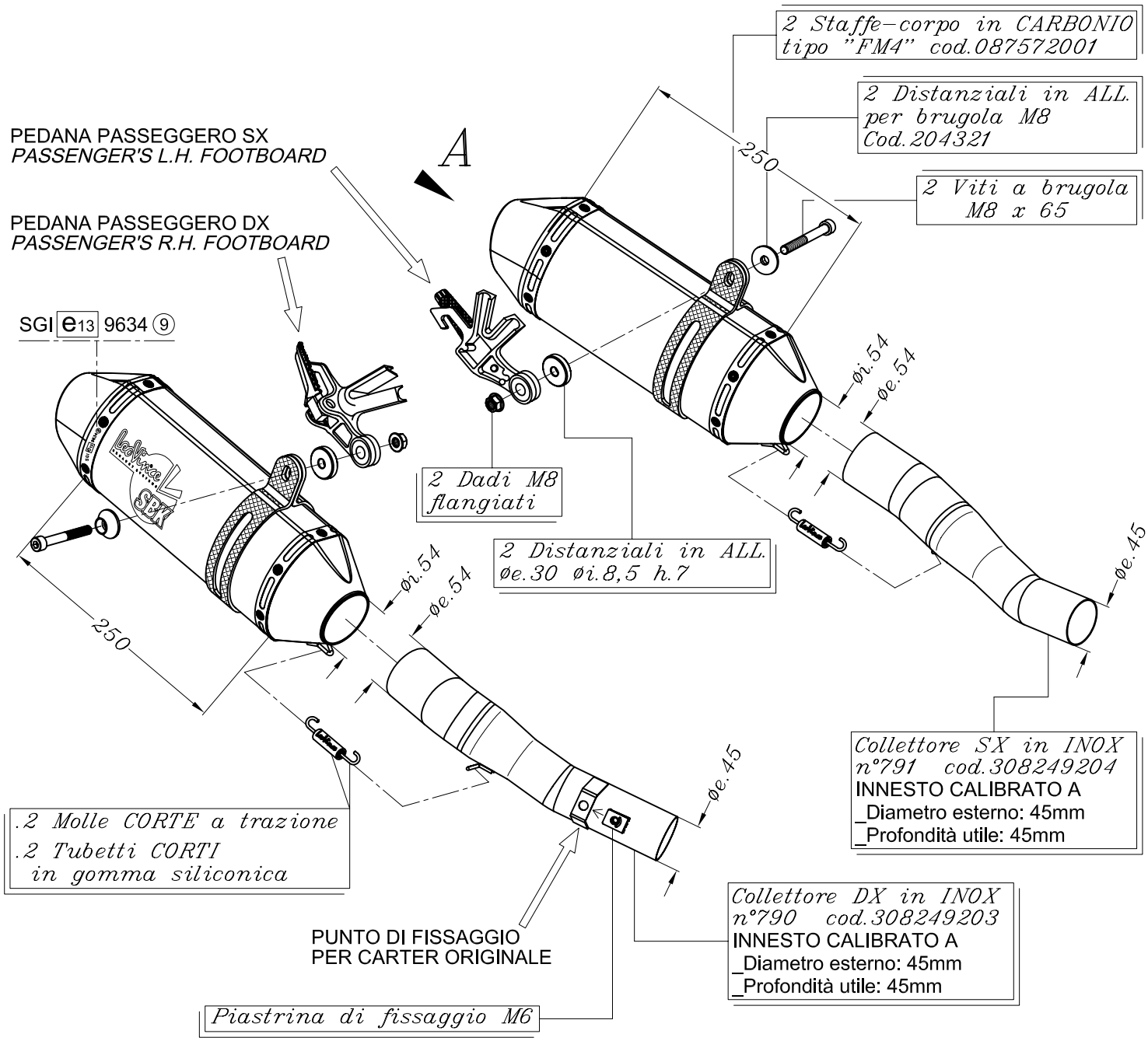

KAWASAKI Z 1000 i.e. ('10)

Art.8249 Slip-on SBK FACTORY – CARBONIO – Passaggio STANDARD OMOLOGATO "EVOLUTION II"