Vista da "A"

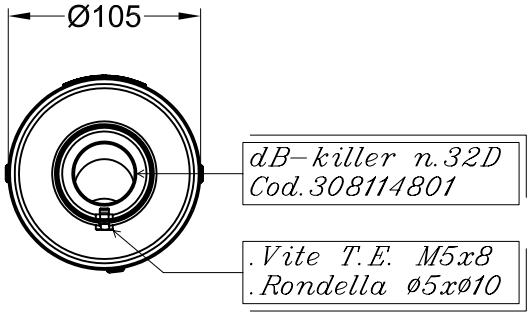

_Con il montaggio di questo silenziatore è possibile installare il cavalletto centrale "YAMAHA".

_Prima di installare lo scarico LeoVince è necessario asportare definitivamente la staffa che sostiene il silenziatore originale e che si trova avvitata alla pedana-passeggero destra (vedi disegno).

PEDANA PASSEGGERO DX
PASSENGER'S R.H. FOOTBOARD

2 Viti T.E. flangiate M6x16
Cod.204985

Rondella ø8 x ø24

Vite a brugola M8 x 20

Staffa in CARBONIO
Cod.307761501

Guarnizione Cod.204980

Posizione "E"

Tappo n.50
Cod.308273801

Øi.54

Øe.54

Øi.52,7

400 (approssimato/approximate)

RIMUOVERE
REMOVE

SGI e9 1384 1385 9

.Molla a trazione elicoidale CORTA
.Tubetto CORTO in gomma siliconica

Collettore DX in INOX
n.827 Cod.308273202
INNESTO CALIBRATO A
_Diametro interno: 52,7mm
_Profondità utile: 40mm

Fascetta in INOX
ø57

YAMAHA FZ8 i.e. ('10/'12)
YAMAHA FAZER 8 i.e. ('10/'12)

Art.8273 Slip-on SBK GPPRO – Passaggio STANDARD

OMOLOGATO "EVOLUTION II"