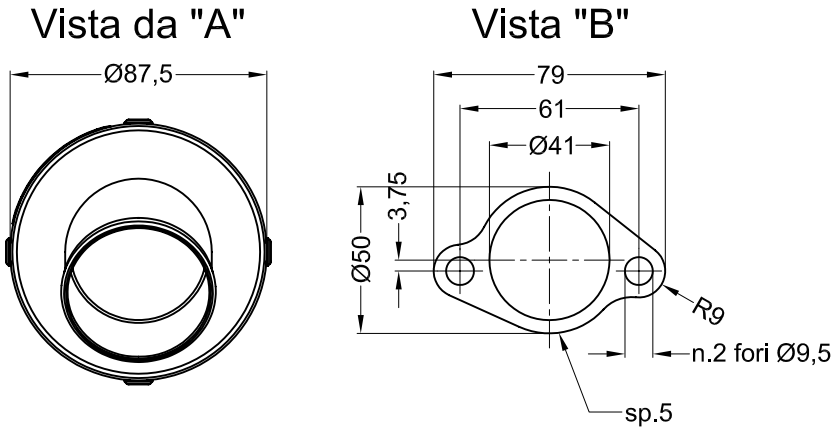

NOTA:
questo gruppo, a differenza dell'originale,
passa dal lato sinistro della moto (lato pignone)

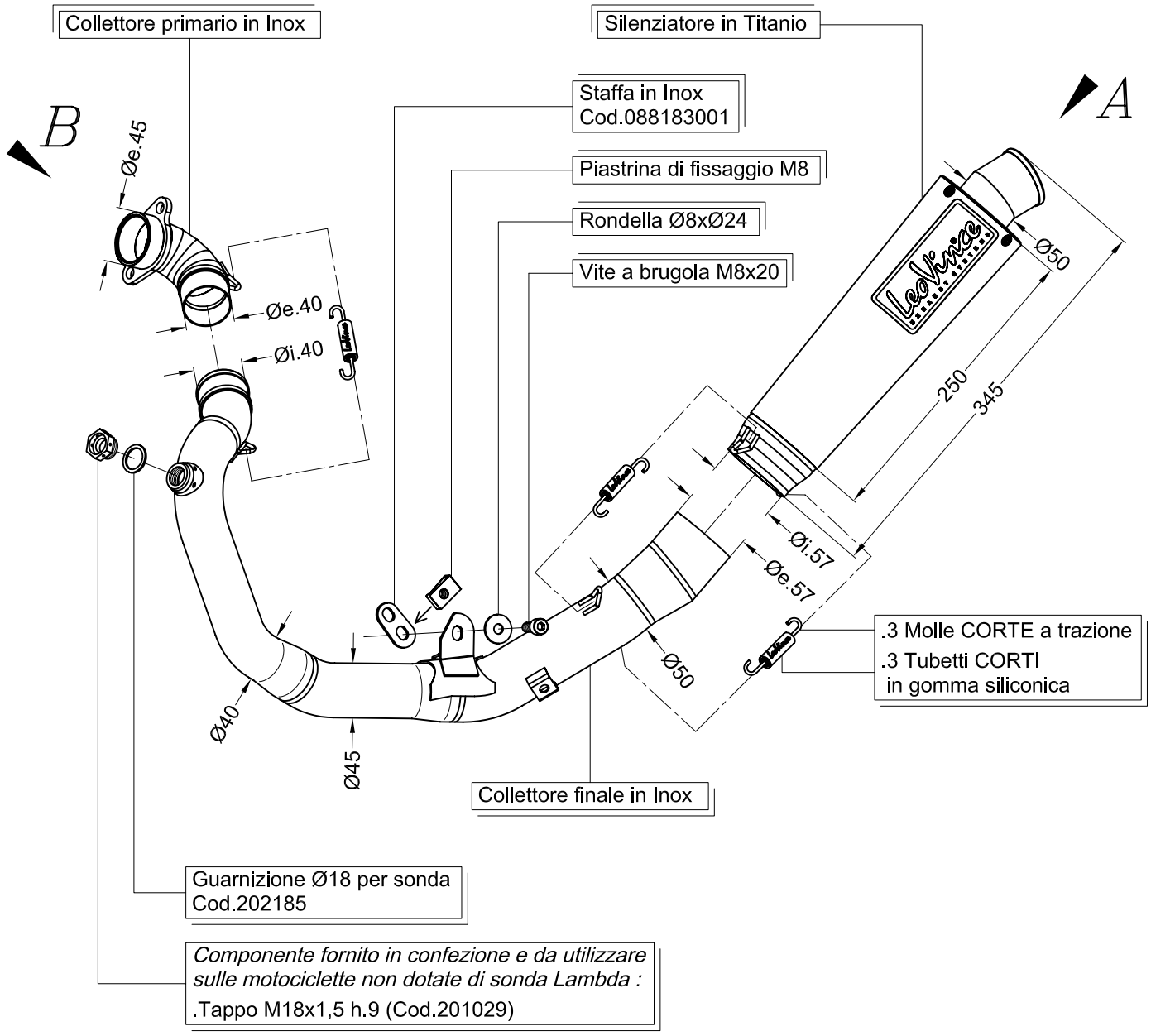

HONDA NSF 250 MOTO3 i.e. ('12)

Art. 8363

Impianto completo 1/1 SBK <<FACTORY R>> TITANIO - Passaggio STANDARD

RACING - CORSA