Vista da "A"

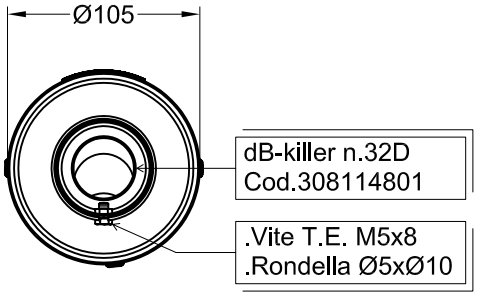

Vista "B"

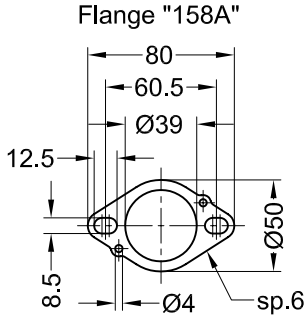

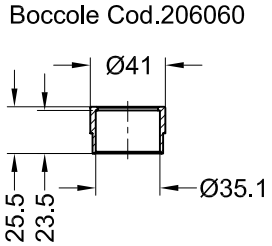

Type 32DF Cod.308114802

(Fornito in confezione / supplied in the packaging)

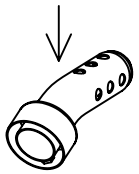

ATTENZIONE:
le valigie laterali originali non possono più essere installate dopo il montaggio di questo silenziatore.

NOTA:
Per ottenere migliori prestazioni sostituire il dB-killer con quello fornito in confezione.

Distanziale in Alluminio
Øe.20 Øi.8,5 h.25

2 Viti T.E. flangiate M6x16
Cod.204985

Staffa in Carbonio
Cod.307761501

Guarnizione
Cod.204980

Staffa in Inox
Cod.308721501

2 Dadi M8 flangiati

6 Distanziali in Alluminio
Øe.30 Øi.8,5 h.5

6 Distanziali in Alluminio
Øe.20/17 Øi.10 h.14

VITI ORIGINALI
STOCK SCREWS

Rimuovere
definitivamente
Definitively remove

SX

DX TELAIO DELLA MOTO
BIKE'S FRAME

A

B

Vite T.E. flangiata
M8 x 16

TELAIO DELLA MOTO
BIKE'S FRAME

Distanziale in Alluminio
Øe.20 Øi.8,5 h.10

2 Rondelle
Ø8 x Ø16

Staffa in Inox
Cod.307605501

Guarnizione Øi.18
(per sonda Lambda)
Cod.202185

400

SGI e9 1384 1385 9

Øi.50

Øe.50

Ø87

Ø50

Ø45

*

Øe.35

Ø35

Catalytic
converter Ø50
Art. 6522K

Vite a brugola M8x45

Vite a brugola M8x16

SGI e13 0387 5

SGI e13 0477 9

Distanziale di centraggio in Alluminio
Cod.204321 - per brugola M8 -

Vite a brugola M8x50

Collettore finale Cod.308721220

Øi.38

Øe.38

.5 Tubetti CORTI
in gomma siliconica
.5 Molle CORTE a trazione

Collettore primario DX in Inox
Cod.308579202

Collettore primario SX in Inox
Cod.308579201

Componente fornito in confezione e da utilizzare si mezzi non dotati di sonda Lambda:
.Tappo M18x1,5 h.9 (Cod.201029)

*

KAWASAKI ER-6F i.e. ('12) _ ER-6N i.e. ('12)

Art.8721K

Impianto completo SBK GP PRO - Passaggio STANDARD - OMOLOGATO "*EVOLUTION II*" KAT